Fiche technique Mobilev 12MO Evolutive

Grue automotrice à conducteur accompagnant

De conception robuste pour un usage industriel

Transportable sur remorque

Travail en porte-à-faux

Ultra-compacte

Très maniable

Silencieuse

Précise

Modèle **breveté**

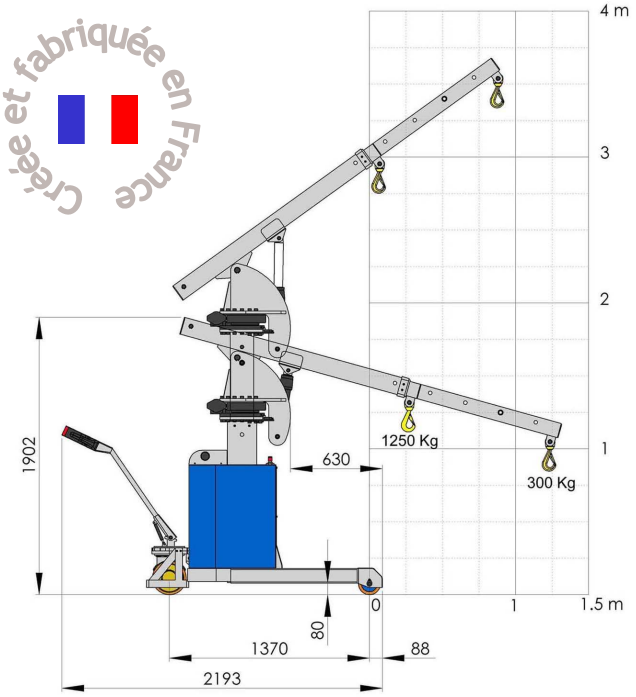

Caractéristiques techniques

Charge maxi..... 1250 kg

Poids à vide (avec options)..... 1000 kg

Batteries de traction ..... 24V – 180 Ah

Moteur centrale hydraulique ..... 2 kW

Moteur translation (option) ..... 0,6 kW

Equipements de série

Dispositif anti-basculement

Clapet antichute et valves d'équilibrage

Timon avec accélérateur et Emergency Reverse

Vitesse d'inclinaison réglable par limiteur de débit

Limiteur de pression

Inclinaison de flèche électro-hydraulique

Télécommande filaire avec AU

Horamètre et indicateur de charge batteries

Roues bandage Vulkollan ou équivalent

Inclinaison de flèche hydraulique de série

Option mat vertical hydraulique course 600 mm

Option télescope hydraulique

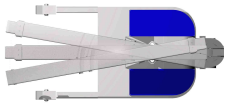

Option rotation de mat (18° sans stabilisateur)

Option traction électrique

Mobilev
ZI Nord
Rue des Petites Combes
01 700 BEYNOST
FRANCE

Tél: +33 (0)4 72 88 21 05
Fax: +33 (0)4 72 88 28 08
E-mail: mobilev@mobilev.tm.fr
www.mobilev.tm.fr