REFERENCES:	CONSIGNES DE CONSTRUCTION CERN DESIGN DATA	N° DE CLASSEMENT
	ELEVATEUR LATERAL HUBTEX 7 t	**12.50.04**

1. DIMENSIONS ET CAPACITES

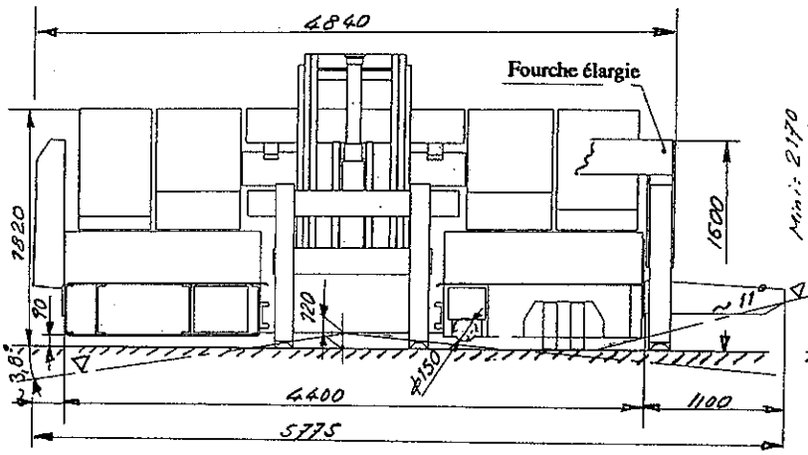

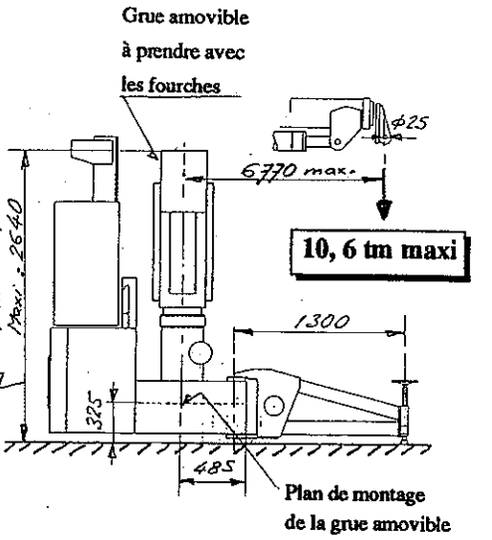

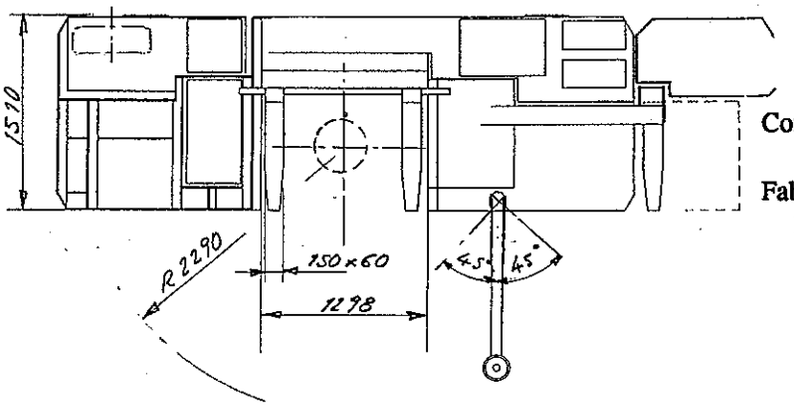

Constructeur :
collaboration CERN et H. Seidl
Fabrication :
HUBTEX Maschinenbau G.m.b.H
Industriepark west
Werner V. Siemensstrasse
Postfach 360
D - 6400 FULDA
Tél : (0661) 81.81

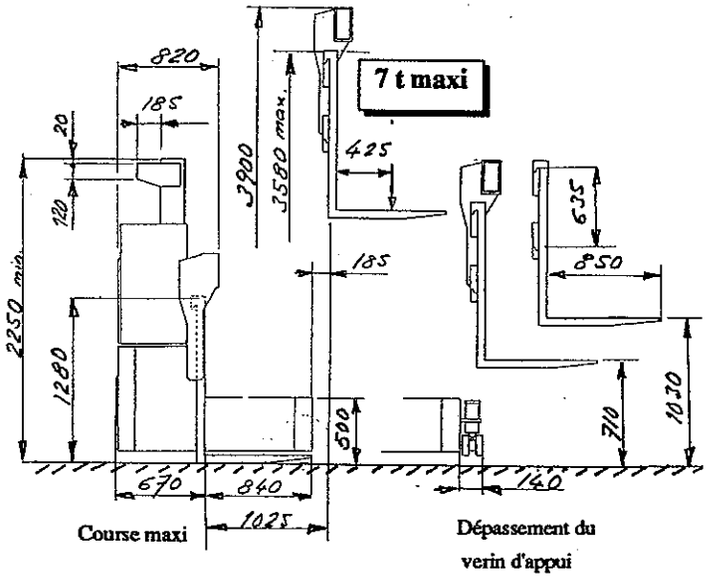

Ensemble : 8091-7561-0
Sigle : HMGH
Masses :
- Montage de base : 10.100 kg
- Avec fourche élargie : 11.100 kg
- Avec grue mobile : 12.200 kg
- Total maximum admissible : 17.200 kg

Alimentation électrique
- Réseau : 3 x 380 V 50Hz 69 A max.
- Sur le chariot
  - Entrainement : 72 V
  - Commandes : 24 V
- Batterie principale : 72 V 770 Ah
- Répartition : 2 x 18 V 770 Ah
  2 x 12 V 385 Ah
  2 x 24 V 385 Ah

Responsable utilisation : Groupe SL - AMR
Stockage : Batiment 904
Nombre de chariot : 1

CERN	Edité le :	1997-05-14	Modifications.								1/1
	Rédigé par :	R. Cuenot									